TD-MPC-160(3181) 机箱概括

6COM 机箱图片

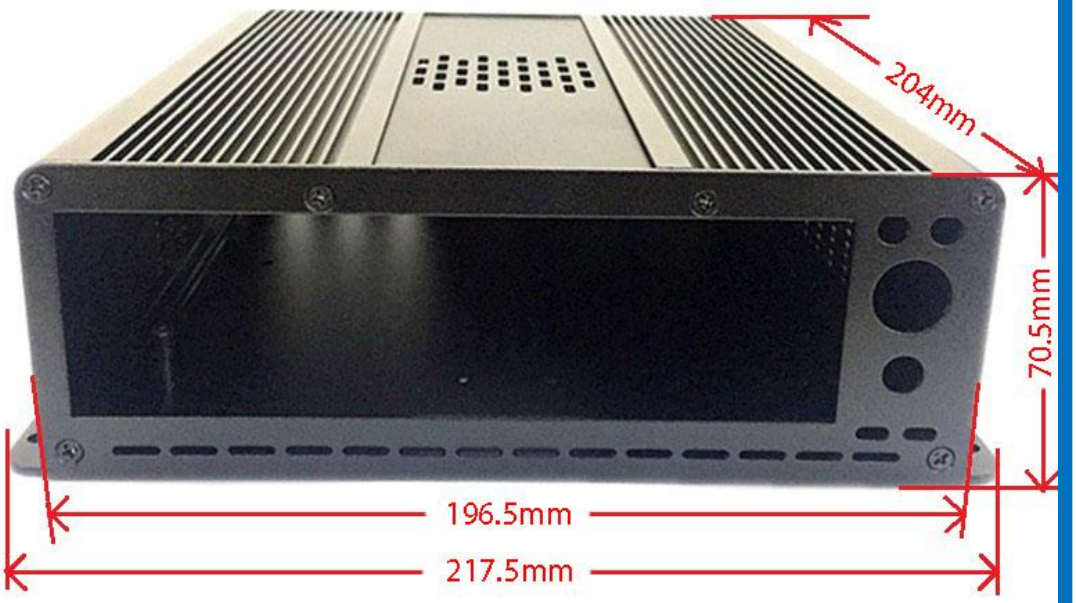

机箱尺寸

196.5*204*70.5mm（壁挂 217.5*204.70.5mm）

适用主板型号

所有 **170*170mm　DC** 电源类型主板

整机特性

- 支持 **WIFI** 天线杆；
- 支持壁挂；
- 支持前置音频；

TD-ITX-3181 说明书

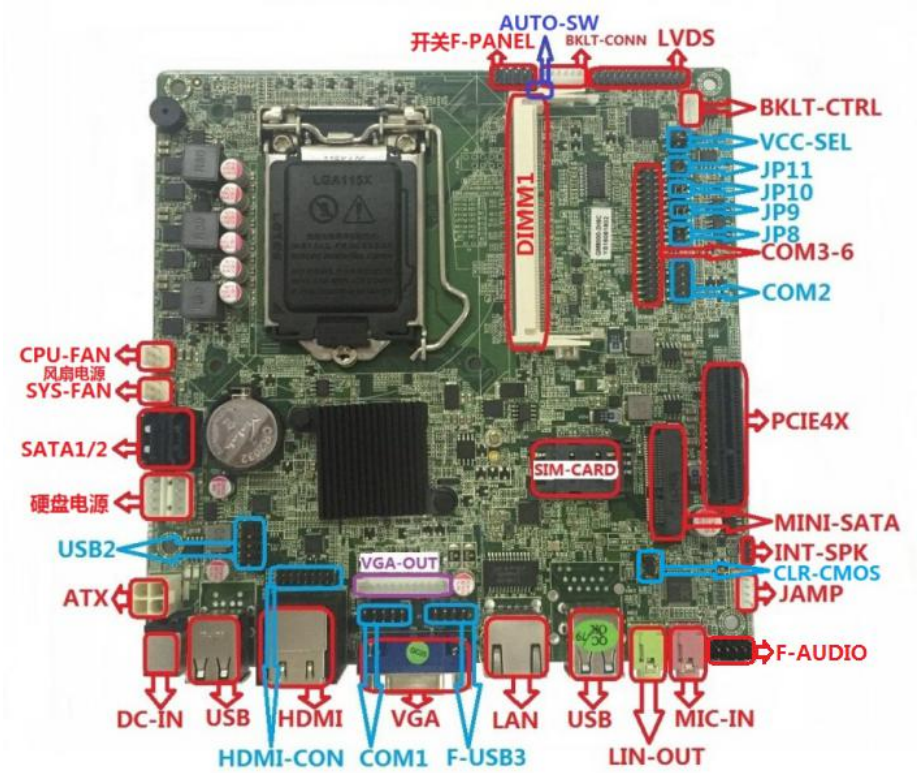

LGA115X
支持MINI SATA

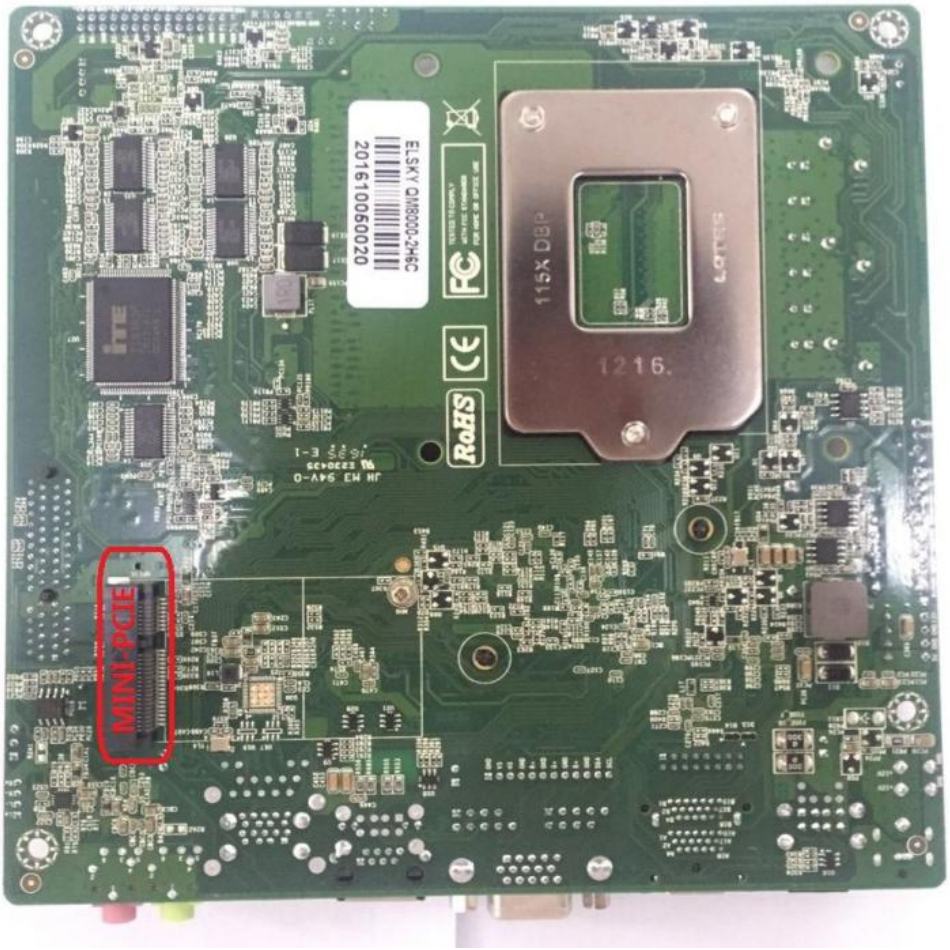

概述

TD-ITX-3181 是一款采用 **Intel H81** 芯片组的高速度主板。主要应用于金融、零售、一体机、广告机、工控机等领域。

主要特性

★ 支持 **Intel LGA1150(Haswell)**处理器。
★ 支持 **DDR3 1333/1600** 频率内存，最高 **8GB**。
★ 板载双 **HDMI** 接口**/VGA**，支持双屏显示。
★ 支持双 **HDMI** 同显、异显，**HDMI** 输出支持 **4K** 显示。
★ 板载 **6** 个 **COM** 接口，其中 **COM2** 口取电 **5V**、**12V**，支持 **1*RS485**。
★ 板载 **1*MINIPCIE**，支持 **WIFI/3G/4G**，**1*MSATA**，支持 **MSATA** 盘。
★ 板载 **1*PCI-E 4X**。
★ **2*SATA2.0**。
★ 双千兆网卡(可选)。

图型显示		描述
显示芯片及核心		英特尔 CPU内建显示核心
接口类型	VGA	DB15接口
	LVDS	1*30P*in*插座 （24bit）双通道
	HDMI	有
显示模式	双显	支持双显模式（复制模式、扩展模式）（DOS 单显）
接口定义		1*12PIN VGA 排针定义： 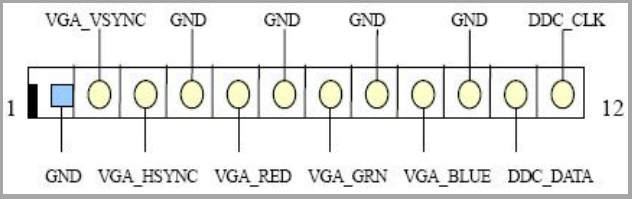 1*30 PIN LVDS CONNECTOR PIN 定义： 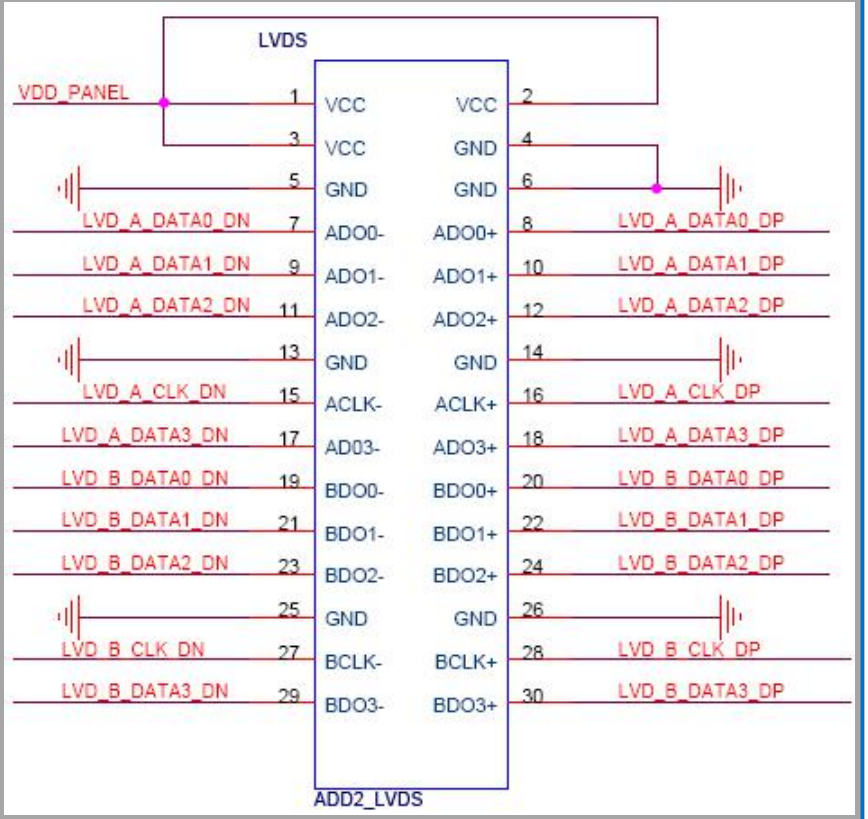 逆变电源接口定义 INVERT：

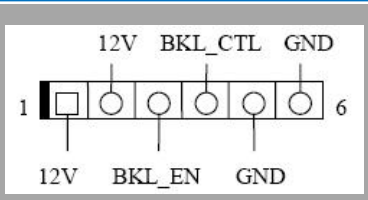

工作电压选择插针 LVDS_PWR1：

Pin	Define
1-2	3.3V
3-4	5V
5-6	12V

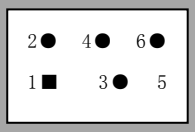

BKLT - CTRL
LVDS 亮度调节定义

Pin#	Signal
1	GND
2	SW
3	DOWN
4	UP

硬件特性

LAN	描述
网卡芯片	Realtek RTL8111F
功能	10/100/1000Mbps 自适应，支持 PXE 引导，支持远程唤醒.
接口类型	RJ45
网卡灯定义	自定义
注意事项	

USB2.0	描述
接口类型	USB2.0/1.1 接口
后置接口	4

前置插针	USB PIN 定义： 1. VCC 2. VCC 3. DATA0- 4. DATA1- 5. DATA0+ 6. DATA1+ 7. GND 8. GND 9. NC(CUT) 10. GND 1■ 2● 3● 4● 5● 6● 7● 8● 9● 10●
接口及插针类型	2*5Pin header/2.54mm
注意事项	

硬盘接口	描述
接口类型	1*SATA3.0 Port；
硬盘供电接口定义（SATA PWR）	

Pin#	Signal
1	12V
2	GND
3	GND
4	5V

注意事项	

COM	描述
COM 功能	COM2 的第 9 脚可以通过 JP8 改变跳线设置，选择第九脚输出 +5V 或者 +12V 电压；

JP8	COM2 第九脚带电
1-2	5V
3-4	12V
5-6	NORMAL

COM 位置	6 个板载插针

COM1/2 插针定义

全信号 RS232　2*5PIN（标准 RS232）：

Pin#	Signal	Pin#	Signal
1	DCD1_R	2	RXD1_R
3	TXD_R	4	DTR1_R
5	GND	6	DSR1_R
7	RTS1_R	8	CTS1_R
9	RI1_R	10	

COM2 RS232/ 422/485 跳线设置

COM2	JP9	JP10	JP11
RS232	1-3　2-4	1-3　2-4	1-2
RS422	3-5　4-6	3-5　4-6	3-4
RS485	3-5　4-6	3-5　4-6	5-6

COM2	PIN
RS485	1(TXD)　2(RXD)
RS422	1(TXD-)　2(TXD+) 3(RXD+)　4(RXD-)

COM3-COM6 插针定义

PIN	Signal	PIN	S
1	COM3_DCD	2	COM3_RXD
3	COM3_TXD	4	COM3_DTR
5	GND	6	COM3_DSR
7	COM3_RTS	8	COM3_CTS
9	COM3-RI	10	NC
11	COM4_DCD	12	COM4_RXD
13	COM4_TXD	14	COM4_DTR
15	GND	16	COM4_DSR
17	COM4_RTS	18	COM4_CTS
19	COM4-RI	20	NC
21	COM5_DCD	22	COM5_RXD
23	COM5_TXD	24	COM5_DTR
25	GND	26	COM5_DSR
27	COM5_RTS	28	COM5_CTS
29	COM5-RI	30	NC
31	COM6_DCD	32	COM6_RXD
33	COM6_TXD	34	COM6_DTR
35	GND	36	COM6_DSR
37	COM6_RTS	38	COM6_CTS
39	COM6-RI	40	NC

供电类型及模式	有
插针及接口类型	2*5pin
注意事项	

HDMI 插针	描述

插针定义

Pin#	Signal	Pin#	Signal
1	TMDS_TX2P	2	TMDS_TX1P
3	TMDS_TX2N	4	TMDS_TX1N
5	GND	6	GND
7	TMDS_TX0P	8	TMDS_TXCP
9	TMDS_TX0N	10	TMDS_TXCN
11	GND	12	HDMI_5V
13	DDC_CLK_HDMI	14	HDMI_5V
15	DDC_DATA_HDMI	16	HPD_HDMI

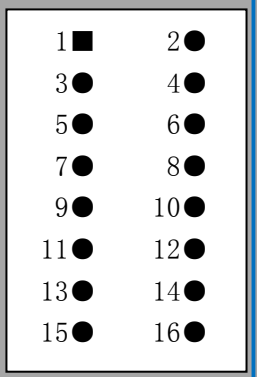

注意事项

其它板载插针		描述

Front panel — 定义

Pin#	Signal	Pin#	Signal
1	+HDLED（VCC）	2	+PLED(VCC)
3	GND	4	GND
5	RST_SW	6	PW_BN
7	GND	8	GND
9	NC	10	

HDD Active LED：1，3　　Power Button：　6，8
Power　LED：2，4　　Reset Button：　5，7

Front panel — 插针类型

2.54mm　/2*5Pin 插针

AUTO-SW　上电开机插针 — 定义

1■　2●　3●

Pin	1-2	2-3
Define	Normal	上电开机

Clear CMOS — 定义

Clear-CMOS 跳线及定义:

Pin	Short	NA
1-2	Clear CMOS	Normal

1■　2●

CPUFAN — 数量

2

内置功放插针（JAMP） — 定义

1■　2●　3●　4●

Pin	1	2	3	4
Signal	L+	L-	R-	R+

电源接口 — 4 pin 电源接口

01■　02●
03●　04■

1/2　GND
3/4　12V/19V